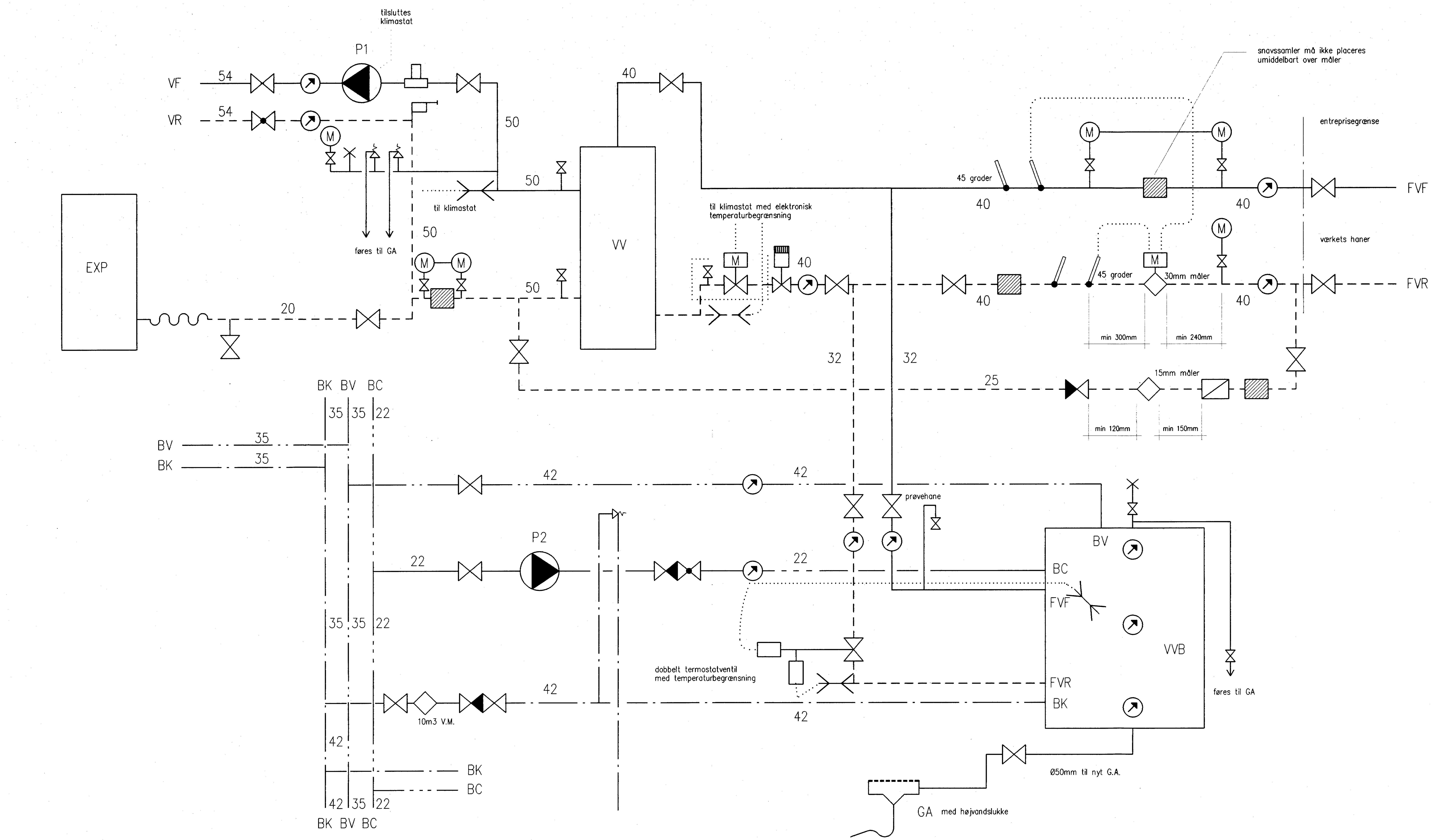

principdiagram, varmecentral

signaturforklaring:

- varme - frem, primærside, FVF
- varme - retur, primærside, FVR
- varme - frem, sekundærside, VF
- varme - retur, sekundærside, VR
- brugsvand, koldt, BK
- brugsvand, varmt, BV
- brugsvand, varmt, cirkulation, BC
- afspærringsventil
- strengreguleringsventil, Circon
- kontraventil
- strengreguleringsventil
- snavssamler
- konstantstrømsventil
- vandmåler
- fjernvarmeværkets måler
- reguleringsventil, varmeveksler
- differenstrykregulator
- aflufter
- reguleringsventil, varmtvandsbeholder
- manometer
- aftapningsventil
- automatisk luftudlader
- luftpotte
- P2 pumpe
- skivetermometer
- temperaturføler
- følerelement
- kontrollomme placeres under 45 grader
- sikkerhedsventil
- vandmåler BK70/BV40
- EXP expansionsbeholder
- VV varmeveksler
- VVB varmtvandsbeholder
- GA gulvafløb
- SPH spulehane

HØRER TIL BYGGETILL. AF
2 9 JUNI 1994
FRA MAGISTRATENS 4. AFD.

note:

målearrangement skal opbygges iht. principdiagram fra Københavns Kommunes Belysningsvæsen, varmeforsyningen

sag: AB Fiskedamsgade 21/Holsteinsgade 43-45, matrikel nr. 2826 Udenbys Klædebo Kvarter		
emne: varmecentral, diagram - princip	revision / dato: A: - B: - C: -	sign.: mål: - dato: 19.04.94
PETER JAHN & PARTNERE A/S BYGNINGSRÅDGIVNING PILESTRÆDE 45 • 1112 KBH. K • TLF.: 33 32 46 66 • FAX.: 33 13 30 65	sag nr.: 89.409.05	tegning nr.: 6.4.01

Mags. 4. Afdl. B. sag. Jr. UK 115393-1